TERMOVENTILÁTOROK

AREO

AREO i

DST

Galletti
AIR CONDITIONING

Termoventilátorok fűtésre

AREO 8 - 101 kW

UP GRADE

Függőleges elhelyezés | Vízszintes elhelyezés | 2-csöves rendszer | Fűtés

Hő és párakomfort az ipari és kereskedelmi léttesítményekben

A jelenlegi szabályozásokkal összhangban a Galletti energia-hatékonyság növelését szolgáló fejlesztéseket hajtott végre a termoventilátoros választékán. Az ipari és kereskedelemi létesítmények fűtési rendszeréhez kínál így gazdaságos és rugalmas fűtési megoldást.
Az új AREO, a szigorodó ERP előírások betartása mellett az eredeti termékkoncepció változatlanul a fokozott megbízhatóság és teherbírás maradt.
Az AREO burkolata festett acéllemez, egyedi tervezésű, lekerekített esztétikus kivitel.
Az AREO sorozat 18 modelből áll, fali- (vízszintes légáram) vagy mennyezeti elhelyezéshez (függőleges légáram).
A 6 készülékméret 2-, 3- vagy 4-soros hőcserélős választékából rugalmasan kiválaszthatóak a termoventilátorok kazános vagy hőszivattyús (4 soros model) FŰTÉSI rendszerekhez.

Előnyök

- Alacsony zajszint
- Széles működési tartomány (60 °C -os beszívott levegő)
- Axial ventilátorok aerodinamikus profilokkal (HyBlade® technológia)
- Elektromotor F-osztállyal, folyamatos működésre alkalmas kivtelben
- Energiatakarékos kivitel 1 fázisú és 3 fázisú kivitelben

KIVITELI VÁLTOZATOK

1 fázisú és 3 fázisú motoros kivitel

AREO P
Melegvíz fűtésű termoventilátorok, oldalsó csőcsatlakozással

AREO H
Melegvíz fűtésű termoventilátorok, alsó-felső csőcsatlakozással, pl. meglévő rendszerek készülék-cseréjéhez.

AREO S
Gőz fűtésű termoventilátorok, alsó-felső csőcsatlakozással.

AREO L
Melegvíz fűtésű termoventilátorok, légfüggöny diffúzorelemhez (L) csatlakoztatva, mennyezetre függesztve

FŐBB KOMPONENSEK

Ventilátor egység

A motor és a ventilátor egy integrált egység maximális aerodinamikai hatásfokkal, garantáltan ERP-nek megfelelő az egyfázisú kiviteleknél is.

Elektromos motor

Trópusi kivitelű motor közvetlen hajtású külső forgórészes, jellemzői a következők:
- belső hővédelemmel felszerelt
- F-oszályú tekercseléssel
- IP54-ös védelmi osztály
- karbantartás-mentes golyóscsapágyak

Axiál ventilátor

Optimális aerodinamikus profillal rendelkező lapátok (HyBlade® technológia), statikusan kiegyensúlyozott, burkolatban elhelyezett kivitel növeli légszállítási teljesítményt és hatékonyságot.

Burkolat

Festett acéllemez panelekből készült, ABS sarkokkal, kézzel beállítható aluminium lamellákkal, melyek a kifúvási oldalon biztosítják az optimális helyiségen belüli légelosztást és fűtést.

Biztonsági keret

Galvanizált acél kivitel a motor alátámaszatására, rezgéscsillapítón keresztül a burkolathoz rögzítve.

Hőcserélő

A rézcsövekre húzott alumínium lamellák kiváló hővezetése gondoskodik az optimális hőcseréről.

TARTOZÉKOK

SZABÁLYZÓK	
CST	Csillag/delta választó elektromos szekrénybe szereléshez
CSTP	Csillag/delta választó falra szereléshez
TA	Falra szerelhető elektromechanikus termosztát, 1 fokozatra
CSD	Fokozatszabályzó (0-100%) PAE-MM doboz motoros zsalujához, falba süllyesztett, doboz nélkül
RÖGZÍTŐ KONZOLOK	
DFP	Egyszerű fali konzol pár
DFC	Keretes fali konzol
DFO	Forgatható fali konzol
VÉDŐRÁCS	
R	Védőrács légeterlők elé pl. sporttermekhez

DIFFÚZOROK	
DO	Második légterelő sor
LA	Diffúzor légfüggöny kivitelhez (AREO L alapgépre)
FRISSLEVEGŐ BESZÍVÁS	
PAE	Frisslevegő beszívó doboz
PAEM	Frisslevegős keverő doboz, kézi állítással (csak AREO P-hez)
PAEMM	Frisslevegő keverő doboz, motoros állítással, 24V betáp, rugó visszatérítéssel (csak AREO P-hez)
FRISSLEVEGŐ BESZÍVÓ ESŐVÉDŐ RÁCS	
GR	Frisslevegő beszívó esővédő rács

Névleges műszaki adatok

AREO P		12	12	13	13	14	14
Elektromos betáp	V-ph-Hz	230-1-50	230-1-50	230-1-50	230-1-51	230-1-50	230-1-50
Motor pólus	pólus szám	4	6	4	6	4	6
Motor csatlakozás	-	1 fázis	1 fázis	1 fázis	1 fázis	1 fázis	1 fázis
Légszállítás	m^3/h	1280	1000	1140	900	1040	800
Fűtési teljesítmény (1)	kW	9,77	8,48	12,4	10,7	14,2	11,9
Vízáram (1)	l/h	863	749	1097	946	1252	1047
Vízoldali nyomásesés (1)	kPa	29	23	22	17	17	12
Hangteljesítmény-szint (2)	dB(A)	64	59	64	59	65	60
Elektromos teljesítményfelvétel	W	67	49	69	50	70	51

AREO P		22	22	23	23	24	24
Elektromos betáp	V-ph-Hz	230-1-50	230-1-50	230-1-50	230-1-51	230-1-50	230-1-50
Motor pólus	pólus szám	4	6	4	6	4	6
Motor csatlakozás	-	1 fázis	1 fázis	1 fázis	1 fázis	1 fázis	1 fázis
Légszállítás	m^3/h	3020	2100	2630	1850	2600	1800
Fűtési teljesítmény (1)	kW	19,9	16,2	25,6	20,6	28,9	22,9
Vízáram (1)	l/h	1754	1432	2256	1820	2555	2022
Vízoldali nyomásesés (1)	kPa	23	16	29	20	19	13
Hangteljesítmény-szint (2)	dB(A)	76	64	76	65	77	65
Elektromos teljesítményfelvétel	W	198	110	210	114	212	120

AREO P		32	32	32	33	33	33	34	34	34
Elektromos betáp	V-ph-Hz	230-1-50	400-3-50	400-3-50	230-1-50	400-3-50	400-3-50	230-1-50	400-3-50	400-3-50
Motor pólus	pólus szám	4	4	6	4	4	6	4	4	6
Motor csatlakozás	-	1 fázis	Delta	Csillag	1 fázis	Delta	Csillag	1 fázis	Delta	Csillag
Légszállítás	m^3/h	4500	4300	3200	4150	4000	2900	4050	3900	2800
Fűtési teljesítmény (1)	kW	35,6	34,7	29,2	39,5	38,6	31,8	45,1	44,0	35,6
Vízáram (1)	l/h	3143	3060	2579	3486	3411	2806	3980	3886	3145
Vízoldali nyomásesés (1)	kPa	20	19	14	18	17	12	29	28	19
Hangteljesítmény-szint (2)	dB(A)	76	76	69	76	76	69	77	77	70
Elektromos teljesítményfelvétel	W	320	315	175	340	330	180	345	340	182

(1) Vízhőmérséklet 85/75 °C, léghőmérséklet 15 °C
(2) Hangteljesítmény-szint ISO 3741 and ISO 3742 szerint

Névleges műszaki adatok

AREO P		42	42	42	43	43	43	44	44	44
Elektromos betáp	V-ph-Hz	230-1-50	400-3-50	400-3-50	230-1-50	400-3-50	400-3-50	230-1-50	400-3-50	400-3-50
Motor pólus	pólus szám	4	4	6	4	4	6	4	4	6
Motor csatlakozás	-	1 fázis	Delta	Csillag	1 fázis	Delta	Csillag	1 fázis	Delta	Csillag
Légszállítás	m^3/h	6900	7100	5600	6400	6550	5300	6200	6400	5150
Fűtési teljesítmény (1)	kW	53,4	54,3	47,4	59,6	60,4	53,2	66,8	68,1	59,5
Vízáram (1)	l/h	4718	4793	4185	5259	5329	4695	5894	6009	5250
Vízoldali nyomásesés (1)	kPa	37	38	30	36	37	30	23	24	19
Hangteljesítmény-szint (2)	dB(A)	75	73	67	74	74	68	75	75	69
Elektromos teljesítményfelvétel	W	623	650	450	635	690	465	655	700	470

AREO P		52	52	52	53	53	53	54	54	54
Elektromos betáp	V-ph-Hz	230-1-50	400-3-50	400-3-50	230-1-50	400-3-50	400-3-50	230-1-50	400-3-50	400-3-50
Motor pólus	pólus szám	6	4	6	6	4	6	6	4	6
Motor csatlakozás	-	1 fázis	Delta	Csillag	1 fázis	Delta	Csillag	1 fázis	Delta	Csillag
Légszállítás	m^3/h	6400	8200	6800	6200	7900	6450	5900	7600	6200
Fűtési teljesítmény (1)	kW	48,6	55,9	50,3	60,8	70,2	62,3	66,3	77,4	68,3
Vízáram (1)	l/h	4294	4934	4445	5373	6202	5497	5852	6834	6033
Vízoldali nyomásesés (1)	kPa	17	22	18	19	25	20	21	27	22
Hangteljesítmény-szint (2)	dB(A)	69	75	71	69	76	72	71	77	73
Elektromos teljesítményfelvétel	W	370	725	760	374	732	775	380	755	780

AREO P		62	62	62	63	63	63	64	64	64
Elektromos betáp	V-ph-Hz	230-1-50	400-3-50	400-3-50	230-1-50	400-3-50	400-3-50	230-1-50	400-3-50	400-3-50
Motor pólus	pólus szám	6	6	8	6	6	8	6	6	8
Motor csatlakozás	-	1 fázis	Delta	Csillag	1 fázis	Delta	Csillag	1 fázis	Delta	Csillag
Légszállítás	m^3/h	8600	8900	7100	7695	8300	6500	7500	7650	6000
Fűtési teljesítmény (1)	kW	85,7	87,5	76,2	79,3	101,3	86,4	99,6	100,9	85,8
Vízáram (1)	l/h	7567	7722	6731	7002	8943	7626	8795	8913	7571
Vízoldali nyomásesés (1)	kPa	21	22	17	18	30	23	29	29	22
Hangteljesítmény-szint (2)	dB(A)	70	71	66	69	72	67	71	72	67
Elektromos teljesítményfelvétel	W	555	565	360	560	575	380	582	590	390

(1) Vízhőmérséklet 85/75 °C, léghőmérséklet 15 °C
(2) Hangteljesítmény-szint ISO 3741 and ISO 3742 szerint

Névleges műszaki adatok

AREO H		13	13	23	23	33	33	33
Elektromos betáp	V-ph-Hz	230-1-50	230-1-50	230-1-50	230-1-50	230-1-50	400-3-50	400-3-50
Motor pólus	pólus szám	4	6	4	6	4	4	6
Motor csatlakozás	-	Mono	Mono	Mono	Mono	Mono	Delta	Star
Légszállítás	m^3/h	1083	855	2499	1758	3943	3800	2755
Fűtési teljesítmény (1)	kW	10,3	8,89	21,3	17,3	22,2	32,5	26,9
Vízáram (1)	l/h	905	785	1882	1529	1949	2871	2376
Vízoldali nyomásesés (1)	kPa	13	10	19	13	6	11	8
Hangteljesítmény-szint (2)	dB(A)	64	59	76	65	74	76	69
Elektromos teljesítményfelvétel	W	69	50	210	114	340	330	180

AREO H		43	43	43	53	53	53	63	63	63
Elektromos betáp	V-ph-Hz	230-1-50	400-3-50	400-3-50	230-1-50	400-3-50	400-3-50	230-1-50	400-3-50	400-3-50
Motor pólus	pólus szám	4	4	6	6	4	6	6	6	8
Motor csatlakozás	-	Mono	Delta	Star	Mono	Delta	Star	Mono	Delta	Star
Légszállítás	m^3/h	6080	6223	5035	5890	7505	6128	8100	7885	6175
Fűtési teljesítmény (1)	kW	50,4	51,1	45,2	56,2	64,8	57,5	99,7	80,5	69,3
Vízáram (1)	l/h	4454	4512	3991	4960	5720	5079	8802	7106	6112
Vízoldali nyomásesés (1)	kPa	25	25	20	16	20	16	29	19	15
Hangteljesítmény-szint (2)	dB(A)	75	77	70	69	76	72	70	71	66
Elektromos teljesítményfelvétel	W	635	690	465	375	732	775	560	575	380

(1) Vízhőmérséklet 85/75 °C, léghőmérséklet 15 °C
(2) Hangteljesítmény-szint ISO 3741 and ISO 3742 szerint

Tervezési méretek

AREO P - L

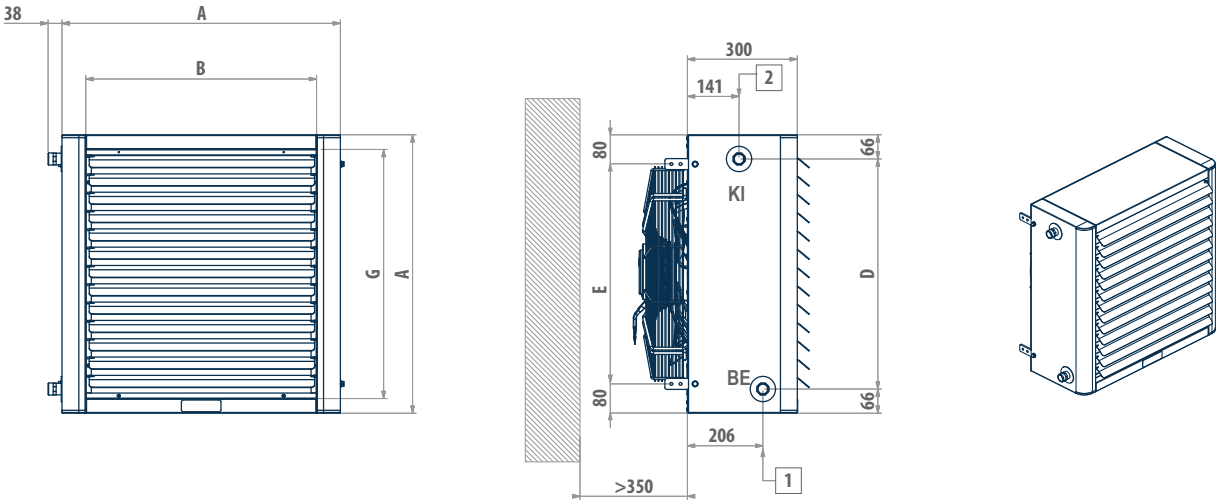

AREO H - S

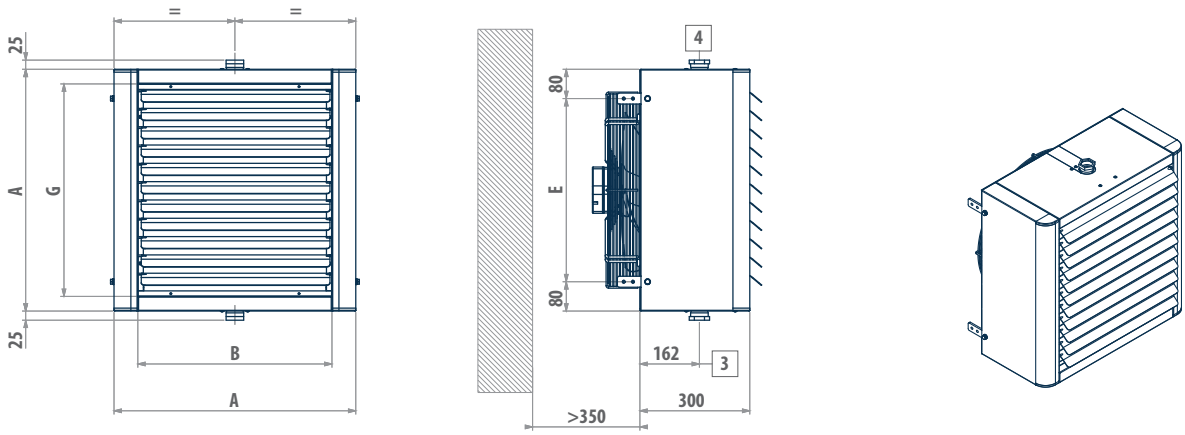

AREO P - L JELÖLÉSEK

1	Belépő vízcsatlakozás, külső menet
2	Kilépő vízcsatlakozás, külső menet

AREO P - L	A	B	D	E	G	1	2
12 - 13 - 14	460	330	300	380	380	3 / 4 "	3 / 4 "
22 - 23 - 24	560	430	400	480	480	3 / 4 "	3 / 4 "
32 - 33 - 34	660	530	500	580	580	1 "	1 "
42 - 43 - 44	760	630	600	680	680	1 "	1 "
52 - 53 - 54	860	730	700	780	780	1 " 1 / 4	1 " 1 / 4
62 - 63 - 64	960	830	800	880	880	1 " 1 / 4	1 " 1 / 4

AREO H - S JELÖLÉSEK

3	Belépő vízcsatlakozás, külső menet
4	Kilépő vízcsatlakozás, külső menet

AREO H	AREO S	A	B	E	G	3	4
13	**12**	460	330	300	380	3 / 4 "	3 / 4 "
23	**22**	560	430	400	480	3 / 4 "	3 / 4 "
33	**32**	660	530	500	580	1 "	1 "
43	**42**	760	630	600	680	1 "	1 "
53	**52**	860	730	700	780	1 " 1 / 4	1 " 1 / 4
63	**62**	960	830	800	880	1 " 1 / 4	1 " 1 / 4

Termoventilátorok hűtő-fűtő kivitelben inverteres BLDC motorral

AREO i 14 - 118 kW

Kefenélküli motor | Függőleges elhelyezés | 2-csöves rendszer | Fűtés | Hűtés

Megbízhatóság és az energia-hatékonyság, kategóriájában a legjobb

Az új AREOi sorozatot a megbízhatóság és az előző on-off sorozat sziládsága jellemzi, felhasználva az EBM-PAPST GreenTech® technológiai fejlesztéseit. Az AREOi sorozat kefe nélküli inverteres (BLDC) motorral rendelkezik, mely a fordulatszám precíz beállítását teszi lehetővé maximálisan figyelembe véve a valós hőteljesítmény szükségleteket.
A fejlett GreenTech® technológia különleges légoldali hatásosságot és ebből következően alacsony szezonális energiafelhasználást eredményez, mely a hagyományos AC motorokénak akár 50%-a, fele is lehet.
A burkolat lekerekített formája egyedi kinézetet kölcsönöz a terméknek.
Az AREOi választék 18 falra szerelhető modelből áll. Az AREOi mind fűtésre mind hűtésre kiválóan alkalmas köszönhetően a berendezésben található kondenzgyűjtő rendszernek és a burkolat belső hőszigetelésének.
A választékban 6 különböző méretnagyság áll rendelkezésre, azon belül különböző teljesítményű hőcserélőkkel választhatóan. A 4-soros hőcserélővel szerelt berendezés megfelelő hűtő-fűtő készüléke lehet egy hőszivattyús (alacsony hőmérsékletű) rendszernek is.

PLUS

- Alacsony zajszint
- Széles működési tartomány (70 °C -os beszívott levegő)
- Axial ventilátorok aerodinamikus profilokkal (HyBlade® technológia)
- BLDC Elektromotor F-osztállyal, fokozatmentes, folyamatos működésre alkalmas kivtelben
- Jelentősen megnőtt megbízhatóság az integrált ventilátor és motor kivitel miatt

TARTOZÉKOK

SZABÁLYZÓK	
MCLE	MyCOMFORT LARGE mikroprocesszoros termosztát, LCD kijelzővel
DIST	MyCOMFORT vezérlőhöz fali távtartó keret
MCSWE	Vízhőmérséklet érzékelő szonda MyCOMFORT vezérlőhöz
CSD	Fokozatszabályzó (0-100%) PAE-MM doboz motoros zsalujához, falba süllyesztett, doboz nélkül
RÖGZÍTŐ KONZOLOK	
DFP	Egyszerű fali konzol pár
DFC	Keretes fali konzol
DFO	Forgatható fali konzol
VÉDŐRÁCS	
R	Védőrács légeterlők elé pl. sporttermekhez

DIFFÚZOROK	
DO	Második légterelő sor
FRISSLEVEGŐ BESZÍVÁS	
PAE	Frisslevegő beszívó doboz
PAEM	Frisslevegős keverő doboz, kézi állítással (csak AREO P-hez)
PAEMM	Frisslevegő keverő doboz, motoros állítással, 24V betáp, rugó visszatérítéssel (csak AREO P-hez)
FRISSLEVEGŐ BESZÍVÓ ESŐVÉDŐ RÁCS	
GR	Frisslevegő beszívó esővédő rács

FŐBB KOMPONENSEK

Ventilátor egység

A motor és a ventilátor egy integrált egység maximális aerodi-manikai hatásfokkal, garantál-tan ERP-nek megfelelő az egyfázisú kiviteleknél is.

Elektromos motor

Trópusi kivitelű motor közvetlen hajtású külső forgórészes, jellemzői a következők:
- belső hővédelemmel felszerelt
- F-oszályú tekercseléssel
- IP54-ös védelmi osztály
- karbantartás-mentes golyóscsapágyak

Axiál ventilátor

Optimális aerodinamikus profillal rendelkező lapátok (HyBlade® technológia), statikusan kiegyensúlyozott, burkolatban elhelyezett kivitel növeli légszállítási teljesítményt és hatékonyságot.

Mikroprocesszoros vezérlő

A fejlett mikroprocesszoros vezérlő egység a kefenélküli ventilátor-motor fordulatszámát 0 és 100% között fokozatmentesen állítja, így minden részterheléses üzem esetén a hőleadó egység csökkentett üzemben, alacsonyabb zajkibocsátással és elektromos fogyasztással működhet.

Burkolat

Festett acéllemez panelekből készült, ABS sarkokkal, kézzel beállítható aluminium lamellákkal, melyek a kifúvási oldalon biztosítják az optimális helyiségen belüli légelosztást és fűtést.

Hőcserélő

A rézcsövekre húzott alumínium lamellák kiváló hővezetése gondoskodik a hagyományos acélcsöves megoldásnál nagyobb hőcseréről.

Tervezési méretek

AREO i

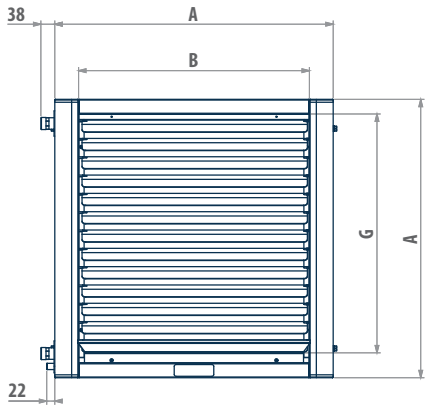

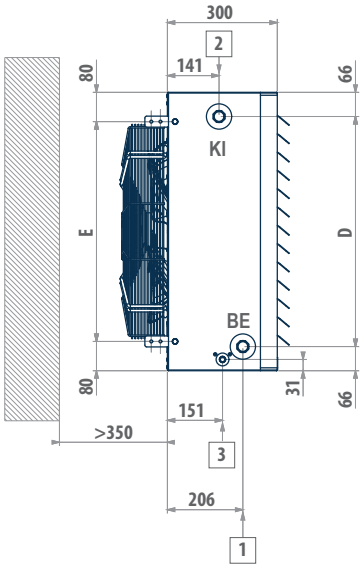

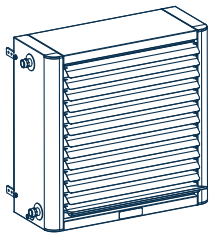

AREO i	A	B	D	E	G	1	2
12 - 13 - 14	460	330	300	380	380	3 / 4 "	3 / 4 "
22 - 23 - 24	560	430	400	480	480	3 / 4 "	3 / 4 "
32 - 33 - 34	660	530	500	580	580	1 "	1 "
42 - 43 - 44	760	630	600	680	680	1 "	1 "
52 - 53 - 54	860	730	700	780	780	1 " 1 / 4	1 " 1 / 4
62 - 63 - 64	960	830	800	880	880	1 " 1 / 4	1 " 1 / 4

AREO i JELÖLÉSEK

1	Belépő vízcsatlakozás, külső menet
2	Kilépő vízcsatlakozás, külső menet
3	Cseppvíz csatlakozás, Ø 17 mm

Névleges műszaki adatok

AREO i		12	13	14	22	23	24	32	33	34
Elektromos betáp	V-ph-Hz	230-1-50	230-1-50	230-1-50	230-1-50	230-1-50	230-1-50	230-1-50	230-1-50	230-1-50
Motor fordulat arány	a max %-a	100	100	100	100	100	100	100	100	100
Légszállítás	m^3/h	1626	1375	1250	2700	2350	2300	3100	2850	2770
Fűtési teljesítmény (1)	kW	11,2	14,0	16,0	18,7	23,9	26,8	28,7	31,5	35,4
Vízoldali nyomásesés (1)	kPa	37	27	21	21	26	17	13	12	19
Hangteljesítmény-szint (2)	dB(A)	68	69	70	71	69	69	64	64	64
Elektromos teljesítményfelvétel	W	80	79	81	139	132	146	105	108	108

AREO i		42	42	43	43	44	44
Elektromos betáp	V-ph-Hz	230-1-50	400-3-50	230-1-50	400-3-50	230-1-50	400-3-50
Motor fordulat arány	a max %-a	100	100	100	100	100	100
Légszállítás	m^3/h	5800	8200	5400	7800	5350	7749
Fűtési teljesítmény (1)	kW	48,5	59,0	53,9	67,0	61,0	76,6
Vízoldali nyomásesés (1)	kPa	31	44	30	44	20	30
Hangteljesítmény-szint (2)	dB(A)	71	81	72	81	72	82
Elektromos teljesítményfelvétel	W	318	844	334	840	344	850

AREO i		52	52	53	53	54	54
Elektromos betáp	V-ph-Hz	230-1-50	400-3-50	230-1-50	400-3-50	230-1-50	400-3-50
Motor fordulat arány	a max %-a	100	100	100	100	100	100
Légszállítás	m^3/h	8800	9500	8450	9150	8100	8850
Fűtési teljesítmény (1)	kW	58,2	60,7	73,2	76,6	80,6	85,0
Vízoldali nyomásesés (1)	kPa	24	25	27	29	29	32
Hangteljesítmény-szint (2)	dB(A)	80	80	82	80	82	81
Elektromos teljesítményfelvétel	W	715	859	766	876	776	875

AREO i		62	62	63	63	64	64
Elektromos betáp	V-ph-Hz	230-1-50	400-3-50	230-1-50	400-3-50	230-1-50	400-3-50
Motor fordulat arány	a max %-a	100	100	100	100	100	100
Légszállítás	m^3/h	7200	11200	6700	10500	6200	9750
Fűtési teljesítmény (1)	kW	77,0	100,4	88,2	118	87,8	118
Vízoldali nyomásesés (1)	kPa	18	28	24	39	23	39
Hangteljesítmény-szint (2)	dB(A)	69	78	70	79	71	79
Elektromos teljesítményfelvétel	W	248	845	259	864	266	875

(1) Vízhőmérséklet 85/75 °C, léghőmérséklet 15 °C
(2) Hangteljesítmény-szint ISO 3741 and ISO 3742 szerint

Névleges műszaki adatok

AREO i		12	13	14	22	23	24	32	33	34
Elektromos betáp	V-ph-Hz	230-1-50	230-1-50	230-1-50	230-1-50	230-1-50	230-1-50	230-1-50	230-1-50	230-1-50
Motor fordulat arány	a max %-a	45	45	45	45	45	45	45	45	45
Légszállítás	m^3/h	779	723	705	1221	1398	844	1307	1284	1318
Fűtési teljesítmény (1)	kW	7,34	9,31	10,9	11,8	17,3	13,6	16,8	18,7	21,3
Vízoldali nyomásesés (1)	kPa	18	13	10	9	15	5	5	5	8
Totál hűtési teljesítmény (2)	kW	2,10	2,66	3,10	2,96	4,97	3,41	3,25	4,01	6,15
Érezhető hűtési teljesítmény (2)	kW	1,66	2,09	2,42	2,54	3,89	2,85	3,25	3,71	4,74
Vízoldali nyomásesés (2)	kPa	9	6	5	4	7	2	1	1	4
Hangteljesítmény-szint (3)	dB(A)	44	45	45	53	56	51	46	46	46
Elektromos teljesítményfelvétel	W	32	32	32	14	25	14	11	11	11

AREO i		42	42	43	43	44	44
Elektromos betáp	V-ph-Hz	230-1-50	400-3-50	230-1-50	400-3-50	230-1-50	400-3-50
Motor fordulat arány	a max %-a	45	45	45	45	45	45
Légszállítás	m^3/h	1429	3399	1542	3278	1208	3282
Fűtési teljesítmény (1)	kW	20,2	35,3	23,8	39,5	21,8	44,5
Vízoldali nyomásesés (1)	kPa	7	4	7	4	3	3,5
Totál hűtési teljesítmény (2)	kW	4,88	9,77	6,58	11,77	5,61	12,7
Érezhető hűtési teljesítmény (2)	kW	4,20	7,88	5,21	9,03	4,57	9,93
Vízoldali nyomásesés (2)	kPa	2	8	3	9	1	6
Hangteljesítmény-szint (3)	dB(A)	53	64	55	64	55	63
Elektromos teljesítményfelvétel	W	31	69	32	73	32	76

AREO i		52	52	53	53	54	54
Elektromos betáp	V-ph-Hz	230-1-50	400-3-50	230-1-50	400-3-50	230-1-50	400-3-50
Motor fordulat arány	a max %-a	45	45	45	45	45	45
Légszállítás	m^3/h	3884	4088	3708	3870	3444	3958
Fűtési teljesítmény (1)	kW	36,5	37,6	44,3	45,6	46,9	51,4
Vízoldali nyomásesés (1)	kPa	10	5	11	4	11	4
Totál hűtési teljesítmény (2)	kW	9,3	9,68	12,5	12,9	14,1	15,6
Érezhető hűtési teljesítmény (2)	kW	7,89	8,17	9,88	10,2	10,7	11,8
Vízoldali nyomásesés (2)	kPa	4	4	5	6	6	7
Hangteljesítmény-szint (3)	dB(A)	61	61	62	62	62	63
Elektromos teljesítményfelvétel	W	49	65	54	68	53	71

AREO i		62	62	63	63	64	64
Elektromos betáp	V-ph-Hz	230-1-50	400-3-50	230-1-50	400-3-50	230-1-50	400-3-50
Motor fordulat arány	a max %-a	45	45	45	45	45	45
Légszállítás	m^3/h	3606	4890	2812	4438	2748	4431
Fűtési teljesítmény (1)	kW	49,4	60,3	48,1	66,7	49,0	69,5
Vízoldali nyomásesés (1)	kPa	8	5	8	5	8	5
Totál hűtési teljesítmény (2)	kW	10,6	14,6	13,3	19,6	14,7	21,7
Érezhető hűtési teljesítmény (2)	kW	9,89	12,7	10,5	15,1	11,1	16,1
Vízoldali nyomásesés (2)	kPa	2	4	4	7	4	9
Hangteljesítmény-szint (3)	dB(A)	50	56	49	56	49	58
Elektromos teljesítményfelvétel	W	26	83	29	84	30	89

(1) Vízhőmérséklet 85/75 °C, léghőmérséklet 15 °C
(2) Vízhőmérséklet 7/12°C, száraz léghőmérséklet 27°C, nedves 19°C (47% relatív páratartalom)
(3) Hangteljesítmény-szint ISO 3741 and ISO 3742 szerint

Rétegződés mentesítő ventilátorok

DST 1700 - 9100 m³/h

UP GRADE

Vízszintes telepítés

Axiál ventilátor

Megoldás a meleg levegő rétegződésének megszűnetetésére nagy belmagasságú terekben

Ipari illetve kereskedelmi létesítmények nagy belmagasságú helységeinél, jellemzően légfűtéses rendszereknél, a padló szint közeli komfortzónában a megfelelő hőmérséklet elérésekor a mennyezet közelében magas hőmérsékletű levegőréteg alakul ki, ami gyakran egy nem kívánatos állapot. Azáltal, hogy a felszálló hő beszorul a tető közelében, a nem használható hőenergia veszteség formájában távozik a kültérbe, növelve ezzel a teljes épület hőveszteségét.

A DST légrétegződés mentesítő készülék sorozat megszűnteti ezt a problémát azáltal, hogy függőleges irányban fentről lefelé terelik a fentről a levegőt, így kb. 3 °C-ra csökkenti a maximális hőmérséklet különbséget a men-nyezet és a padlószint között. A DST ventilátorok a nyári hónapok során is hatékonyan használhatók légcsere eléréséhez. Ax-iális ven-tilátorral és külső forgórészes aszinkron, egyfázisú, illetve háromfázisú elektromotorokkal felszereltek a készülékek, mely minimalizálja az energia fogyasztást és garantált kompat-ibil-itást jelent a legkorszerűbb szabályozásokkal. A biztonsági termosztát és a termikus mágneses motorvédelem, kézi visszaállítással (reset), alap felszereltségként a készüléken található egy praktikus szerelőkerettel együtt. A terelő lemezek lehetővé teszik a légáram irányítását. A készülék telepítése különösen egyszerű, nem szükséges hozzá egyéb más kiegészítő tartozék.

PLUS

- Egyszerű telepítés
- Standard túlterhelés védelem és biztonsági termosztát
- Állítható kifúvó lamellasor
- HyBlade® axiál ventilátor

FŐBB KOMPONENSEK

Ventilátor egység

Az axiál ventilátor, HyBlade® típusú szárnyprofillal rendelkezik. A műanyag bevonatos aluminium egyesíti a két anyag kiváló tulajdonságait. A szilárdság és csendesség kombinálódik a magas hatékonyságú, külső forgórészes aszinkron elektro motorral. A motor és a ventilátor egy integrált egység maximális aerodinamikai hatásfokkal, garantáltan ERP-nek megfelelő kivitel.

Ventilátor kapcsoló termosztát

A készülékre szerelt vezérlő egység, mely a beállított hőmérsékleten működésbe hozza a rétegződés mentesítő ventilátort.

Szerkezeti jellemzők

Festett acéllemez burkolat, ABS műanyag szerkezeti elemekkel és állítható aluminium lamellasorral.

Névleges műszaki adatok

DST		14	26	36	46	56	66
Ventilátor fordulatszám	rpm	1400	900	900	900	900	750
Légszállítás	m³/h	1710	3083	4199	7220	8142	9139
Minimum telepítési magasság	m	3	3,5	4,5	5	7	6,5
Maximum telepítési magasság	m	5	5,5	7	7,5	9	10
Elektromos betáp	V - ph - Hz	230-1-50	230-1-50	400-3-50	400-3-50	400-3-50	400-3-50
Elektromos teljesítményfelvétel	W	62	110	160	390	418	320
Áramfelvétel	A	0,3	0,5	0,3	0,7	0,7	0,6
Hangteljesítmény-szint	dB(A)	65	68	72	76	78	70

Tervezési méretek

DST

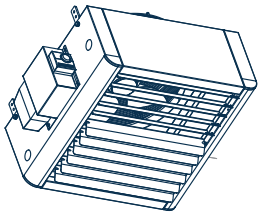

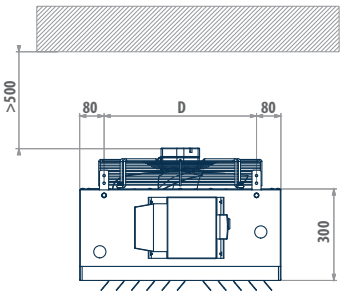

DST	A	B	C	D	E
14	460	300	350	300	500
26	560	400	450	400	500
36	660	500	550	500	525
46	760	600	650	600	515
56	860	700	750	700	535
66	960	800	850	800	535

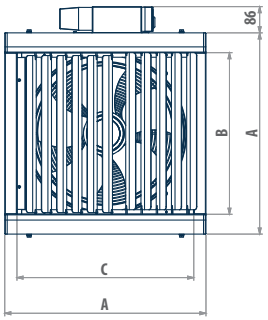

Galletti

AIR CONDITIONING